MEDLINE® IMPROVING EFFICIENCY CARELINE® IMPROVING EFFICIENCY



KC31A
产品数据表

LINAK® WE IMPROVE YOUR LIFE

LINAK.CN/MEDLINE-CARELINE

KC31A

作为全新的K系列平台控制盒，KC31A主要应用于医院和护理行业。KC31A配有全球适用且性能优化的SMPS（开关电源），其带有一个手控器端口，一个紧急开关端口和三个通道。KC31A外观优雅，设计紧凑，可通过螺钉、独特的滑动式支架安装在应用上，也可通过专门设计的推杆支架安装在多种型号的推杆上。

KC31A通过内置的端点保护开关与推杆进行通信。

电机电源将在控制盒中而不是在推杆中被信号开关切断。



SMPS

特点：

- 电源：
  1) 输入：全电压100-240 VAC, 50/60 Hz；
     输出：90W 功率输出（开关电源）
  2) 输入：单电压 120 VAC, 50/60 Hz；
     输出：90W 功率输出（开关电源）
- 电源电缆：固定电缆（3.2m；RAL 7035）
- 电源指示器：有
- 输出电压：1.17~33VDC (100~240 VAC SMPS)
  2.21~33VDC (120 VAC SMPS)
- 开关电源最大输出电流：
  1) 5A@最小电压17V (100~240 VAC SMPS)
  2) 5A@最小电压21V (120 VAC SMPS)
- 待机功率：无电池最大0.5W
- 手控器接口：一个端口RJ45接头
- 控制理念：继电器，使用寿命超过6000个周期（适用于微动开关）
- 紧急开关接口：一个端口4P minifit接头（可选）
- 推杆接口：四个通道（6P minifit接头）
- 推杆兼容性：所有标准推杆（信号和电源开关）
- 操作：同步驱动（无反馈）
- 安全系统：输出短路保护 --- 是
  开关电源热保护 --- 是
  热插拔保护 --- 是
- 防护等级：IPx4
- 颜色：RAL 7035
- 安装：兼容配有特殊安装支架的推杆；床架（通过螺钉、滑动式支架）
- 电缆锁：所有端口均有
- 工作占空比：2/18 @ 25°C；开/关连续使用（25°C时功率90W持续120秒）
- 重量：572 g
- 端点保护反馈：信号开关
- 保护级别：二级

用途：

- 运行温度：+5°C 至 +40°C
- 运行湿度：20%至80% (非冷凝)
- 运行气压：700至1060 hPa
- 运行高度（海拔）：最高3000m
- 保存温度：-10°C 至 +50°C
- 保存湿度：20%至80% (非冷凝)
- 保存气压：700至1060 hPa
- 认证：IEC60601-1版本3.1
  GB9706.1---仅支持100~240V SMPS
  ANSI/AAMI ES60601-1---仅支持120V SMPS
  CSA CAN/CSA-C22.2 NO. 60601-1---仅支持120V SMPS
  EMC: IEC60601-1-2

订购示例：

选择的商品编号：KC31A+14311N0111000

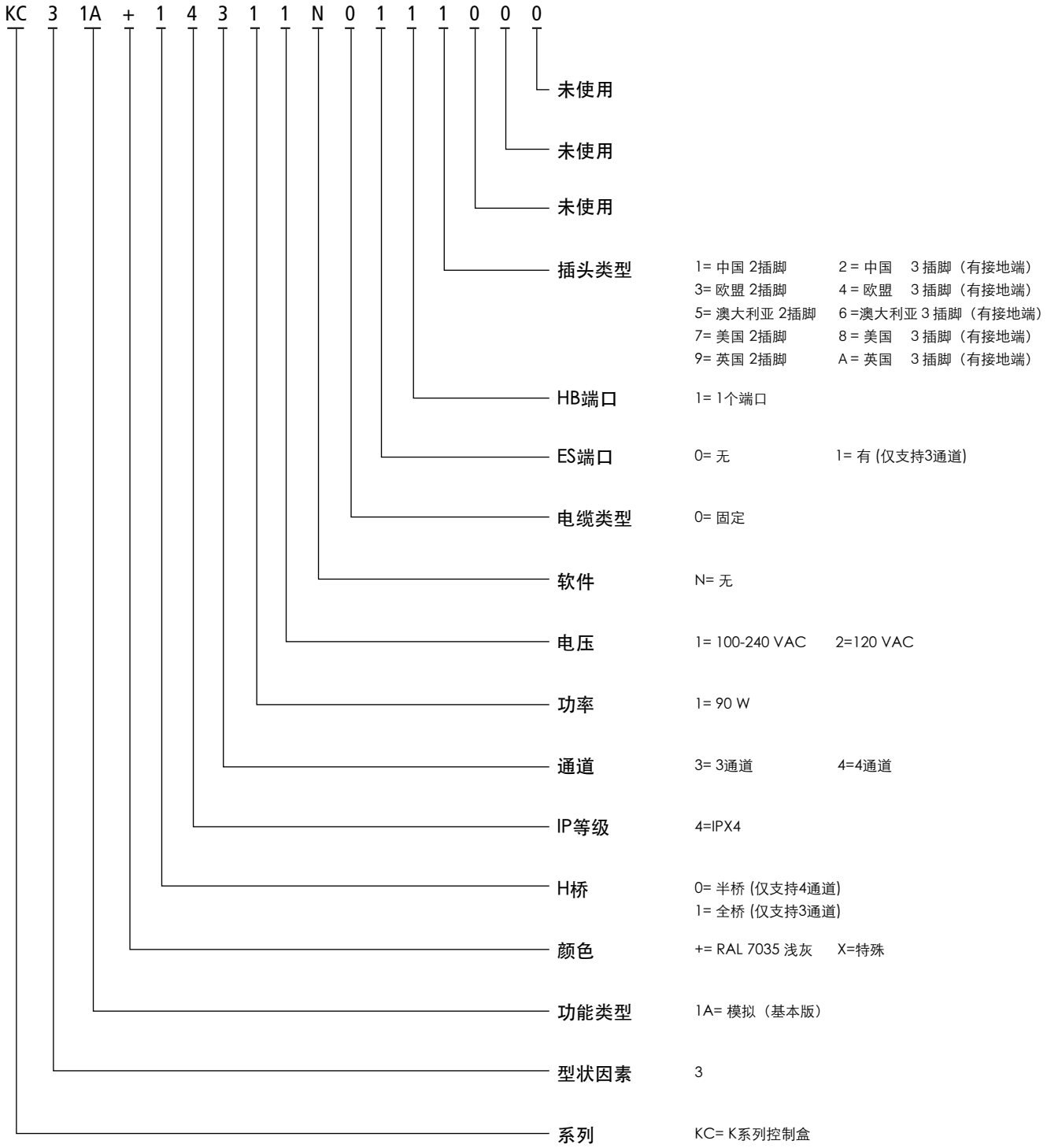

KC31A平台 - 系统概览

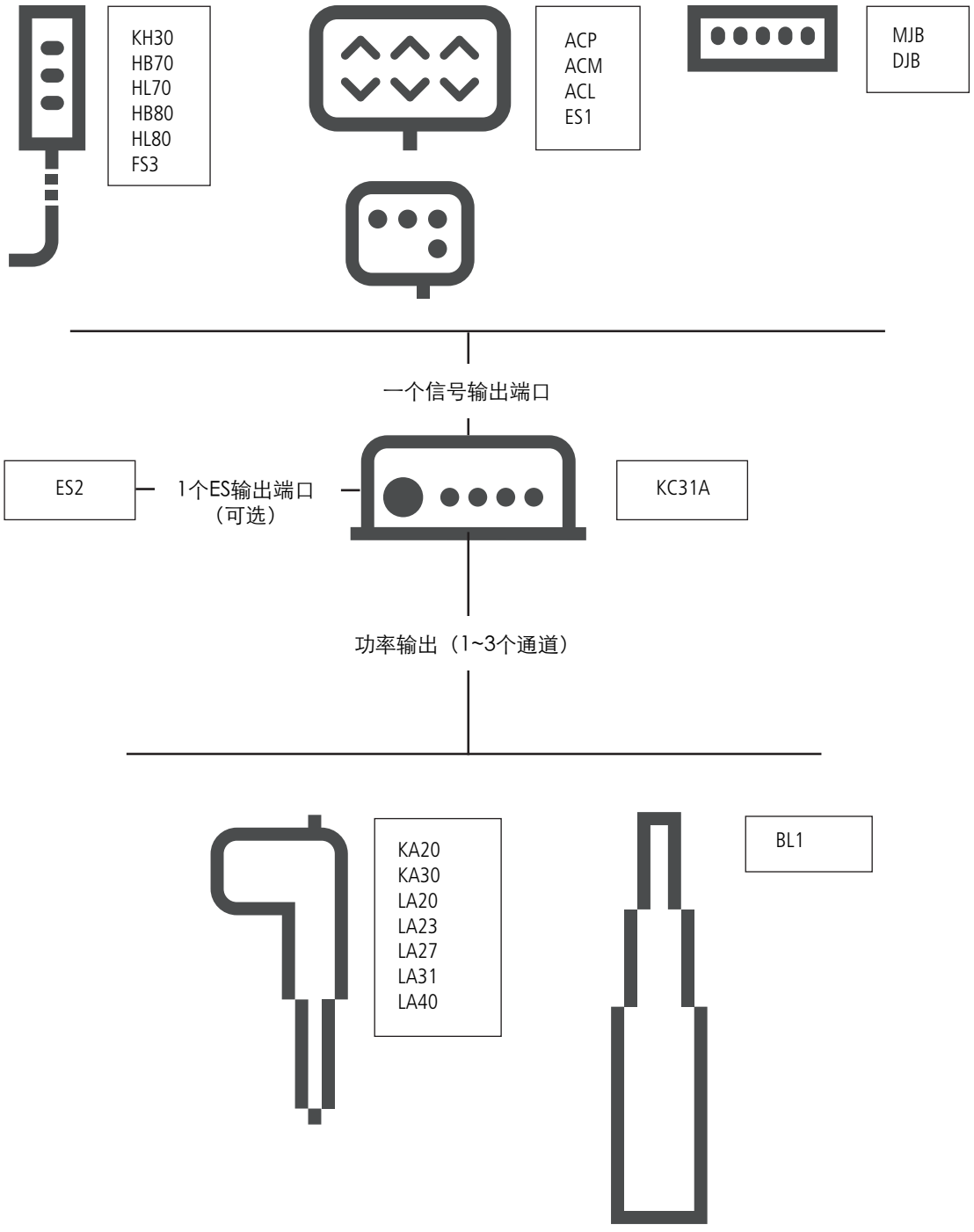

KC31A 适用：

KA20标准电机
LA20标准电机
LA31标准/快速电机
LA27标准电机（电缆类型“0或B”）
KH30、HB/HL7X、HB/HL8X、FS3（微动开关控制器）
ACL/ACM/ACP
无电池支持
KA30标准电机
LA23标准电机
LA40标准/快速电机
BL1

图纸和尺寸（mm）

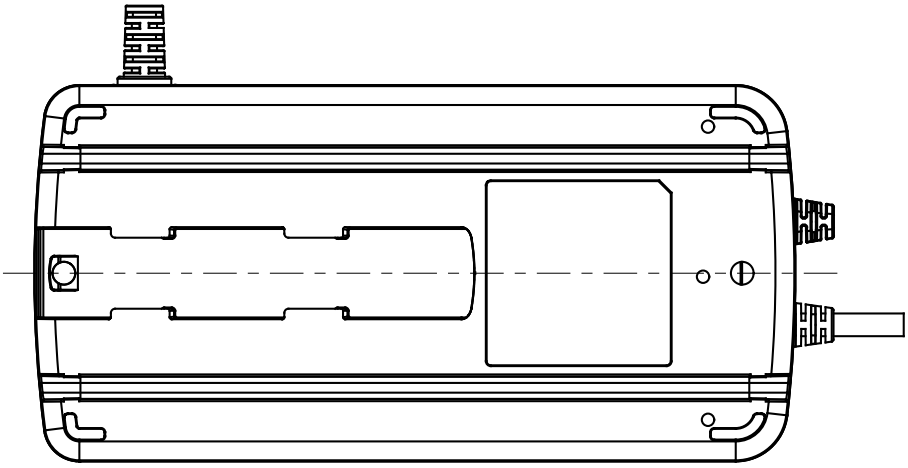

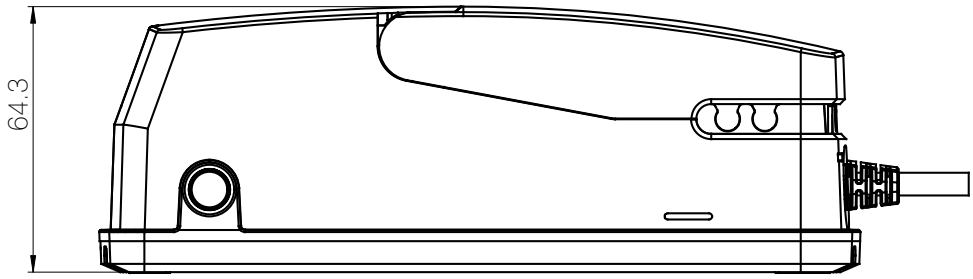

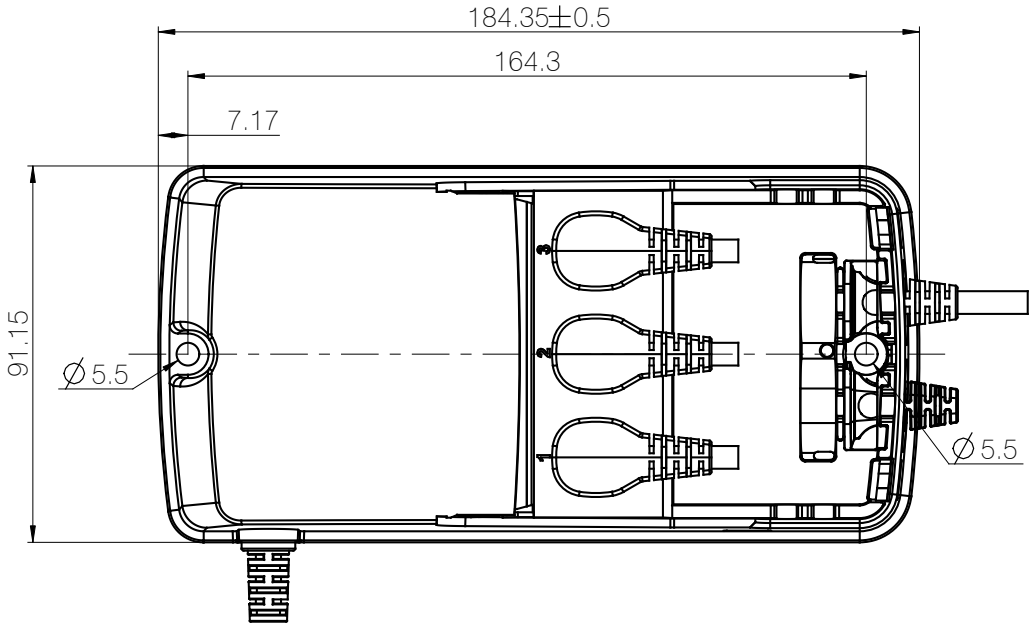

图纸编号：1013w9001_KC31A

安装：

轻量KC31A不仅可以安装在各种推杆（KA20、LA27、LA31或LA40等）上，而且还可以安装在床架上。

安装在推杆上：

尺寸 - 安装在KA20上

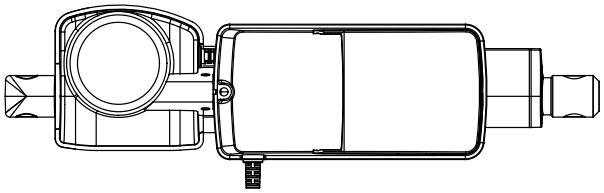

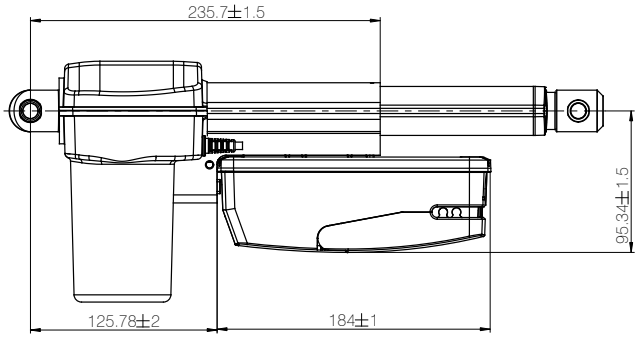

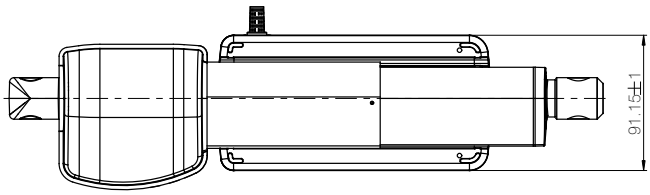

安装支架

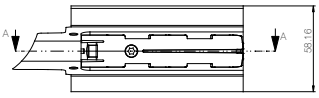

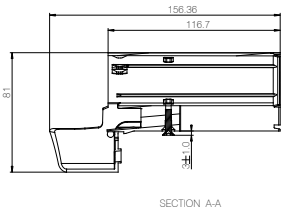

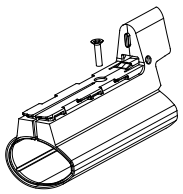

安装支架上有一个半紧固的螺钉，两者构成了一个整体1015W9007。

梅花头螺钉：T15螺钉

扭矩1.2 ± 0.2 Nm

尺寸- 安装在LA27上

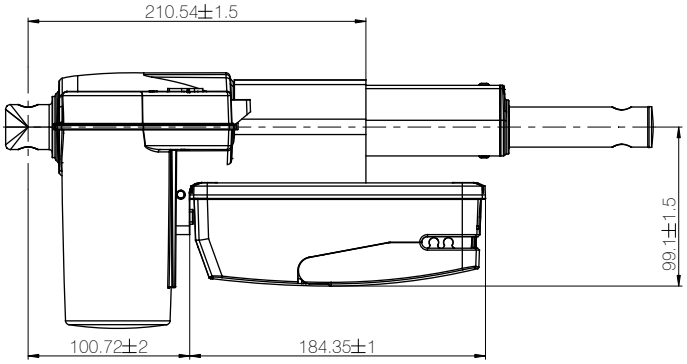

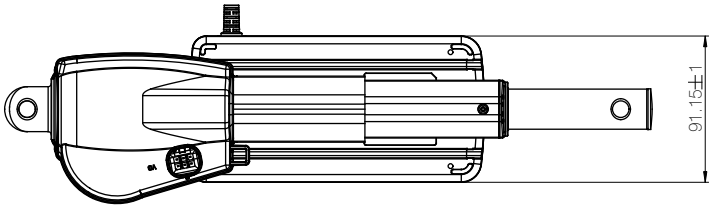

安装支架

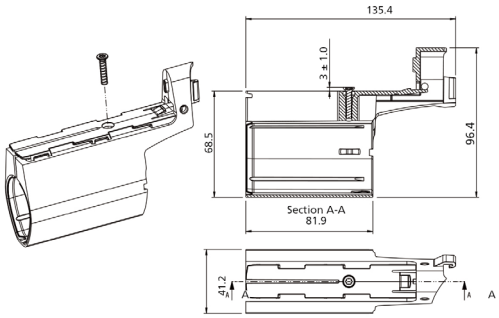

安装支架上有一个半紧固的螺钉，两者构成了一个整体1015W9003。

梅花头螺钉：T15螺钉

扭矩1.2 ± 0.2 Nm

尺寸- 安装在LA31上

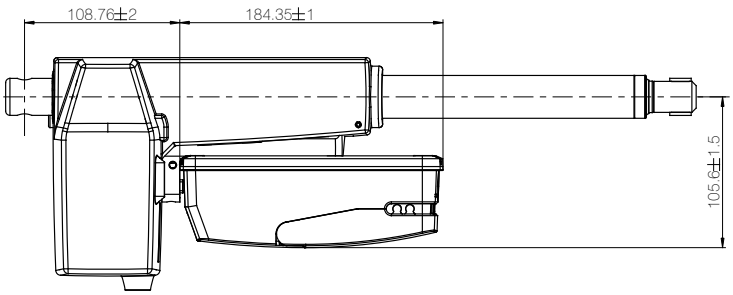

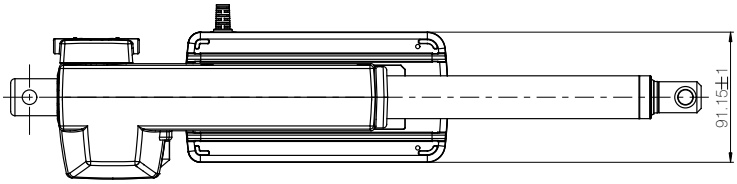

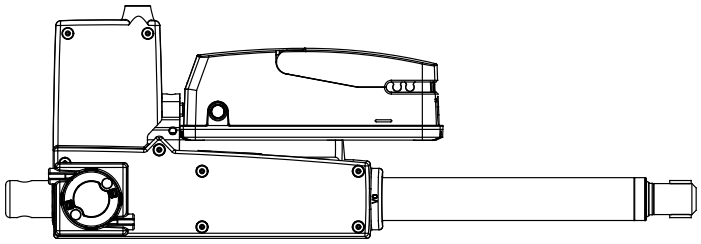

安装支架

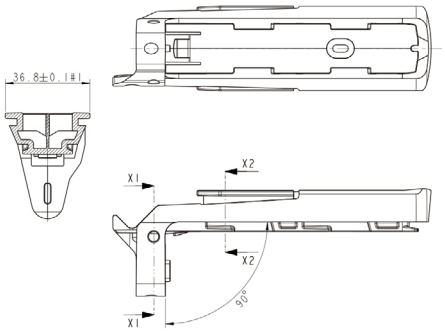

尺寸- 安装在LA40上

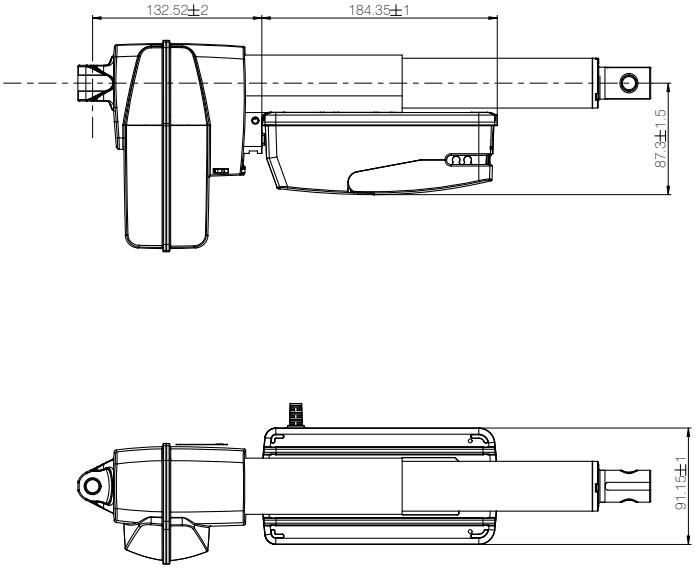

安装支架

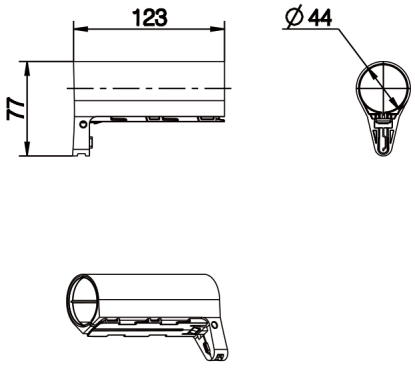

尺寸- 安装在KA30上

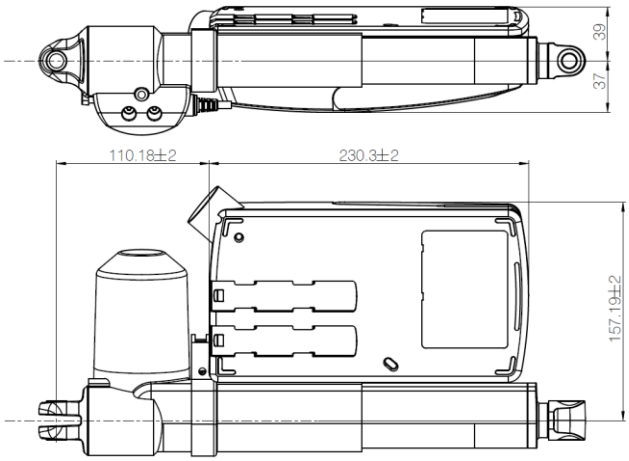

安装支架

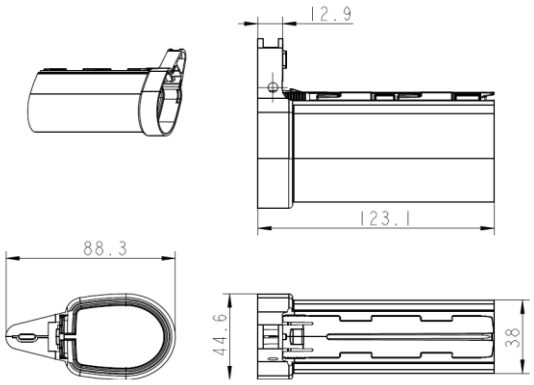

商品	部件编号	匹配推杆	需要的推杆最小内部安装尺寸
1	1015W1007	KA20	345mm
2	1015W1003	LA27	314mm
3	1015W1004	LA31	333mm
4	1015W1002	LA40	354mm
5	1015W1011	KA30	325mm

安装到框架上：

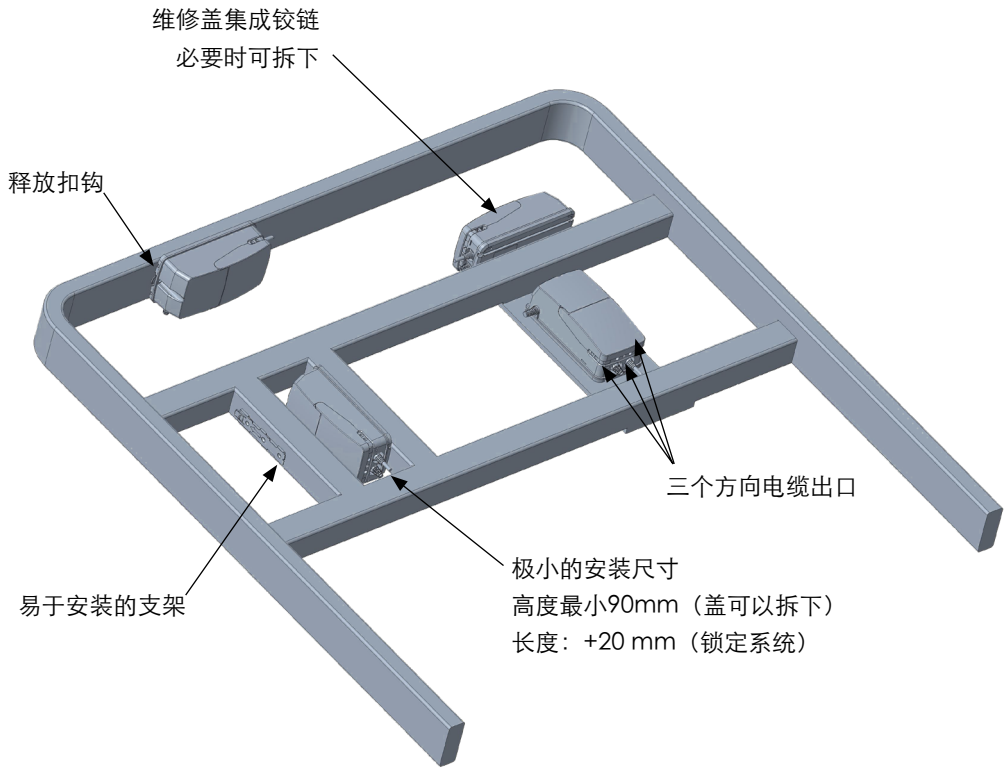

安装支架（平直支架）——产品编号：1015W1001

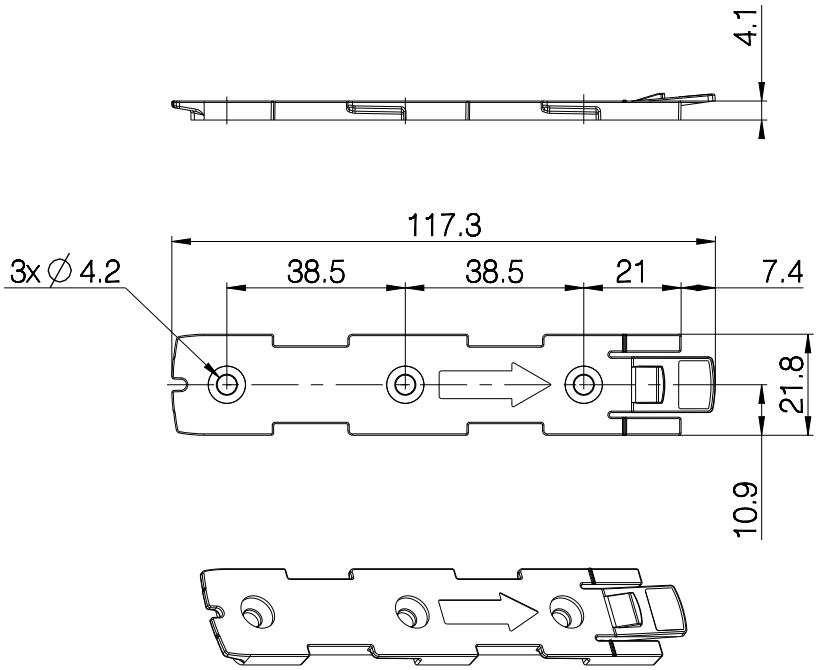

图纸编号：1015W4001

安装支架（平直支架）w/M4螺母——产品编号：1015W9009

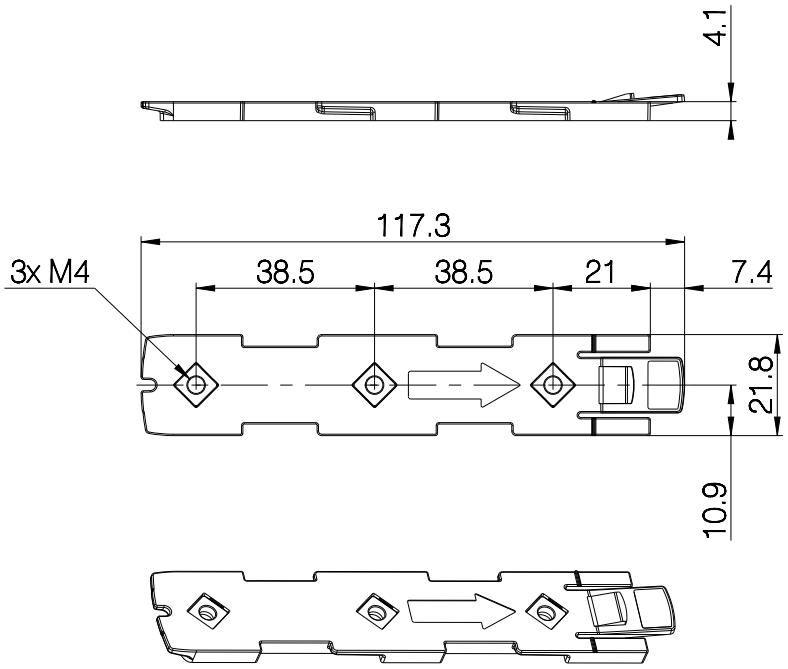

图纸编号：1015W4009

建议将KC31A安装在能够排水的位置。
建议扭矩：0.6Nm +/-0.1
可以按照以下安装程序之一将支架安装到床架或任何其他应用之上：
1)将M6螺母置于支架内，从后侧面用M6螺栓将支架固定。
2)用带平垫圈的M5机用螺钉将支架固定（在支架背面装一个螺母）
3)用自攻螺钉将支架安装到框架上

电缆锁定和管理：

推杆电缆锁定

控制盒KC31A带有一个采用独特设计的电缆盖。电缆盖闭合时相当于一把集成的推杆电缆锁。

1.将电缆插头安装到控制盒中

2.闭合电缆盖直到卡扣到位（见红色箭头）

为了让维护人员能够自由接触到电缆，盖子完全打开时可以停留在一个固定位置。在紧固安装条件下可将电缆盖拆下，方法：将电缆盖抬起几度，然后从壳体上拉下来。

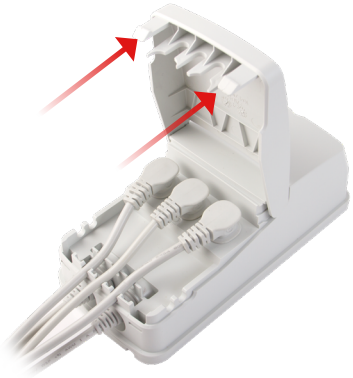

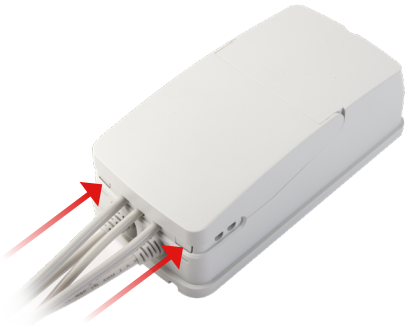

控制端口和ES端口电缆锁定：

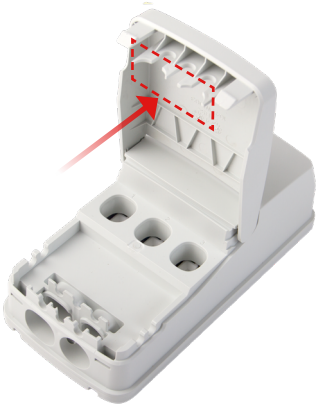

电缆管理：



LED指示：

KC31A带有一个绿色LED电源指示灯。

KC31A成功连接主电源网时LED亮起（显示绿色）；

其他情况，LED熄灭。



电缆锁定和管理：

推杆电缆锁定

控制盒KC31A带有一个采用独特设计的电缆盖。电缆盖闭合时相当于一把集成的推杆电缆锁。

1.将电缆插头安装到控制盒中

2.闭合电缆盖直到卡扣到位（见红色箭头）

为了让维护人员能够自由接触到电缆，盖子完全打开时可以停留在一个固定位置。在紧固安装条件下可将电缆盖拆下，方法：将电缆盖抬起几度，然后从壳体上拉下来。

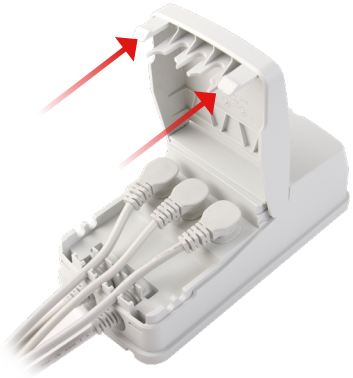

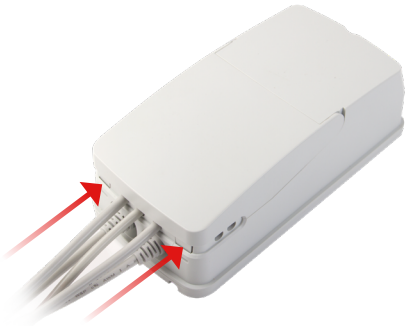

控制端口和ES端口电缆锁定：

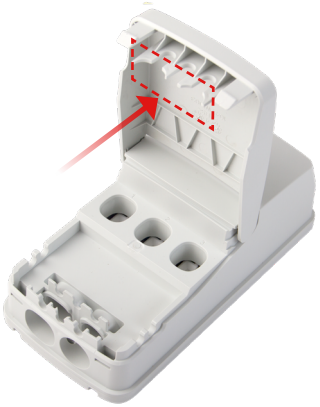

电缆管理：



LED指示：

KC31A带有一个绿色LED电源指示灯。

KC31A成功连接主电源网时LED亮起（显示绿色）；

其他情况，LED熄灭。



Copyright © LINAK 2021.11 MA-M9-15-001

使用条件
用户须自行确定力纳克产品在特定条件下的适用性。力纳克致力于提供精确的最新产品信息。但是，由于力纳克持续地对产品进行改进，力纳克产品可能会在未预先通告的情况下频繁更改和变更。因此，力纳克无法保证所述产品信息的正确性和真实性。虽然力纳克会尽最大努力满足订单要求，但出于上述原因，力纳克无法保证任何特定产品的可交付性。因此，力纳克保留停止销售网站或产品目录或其他力纳克书面材料所列之任何产品的权利。所有销售活动都必须依据力纳克销售与交付标准条款的要求进行。若要相关的文件副本，请联系力纳克。